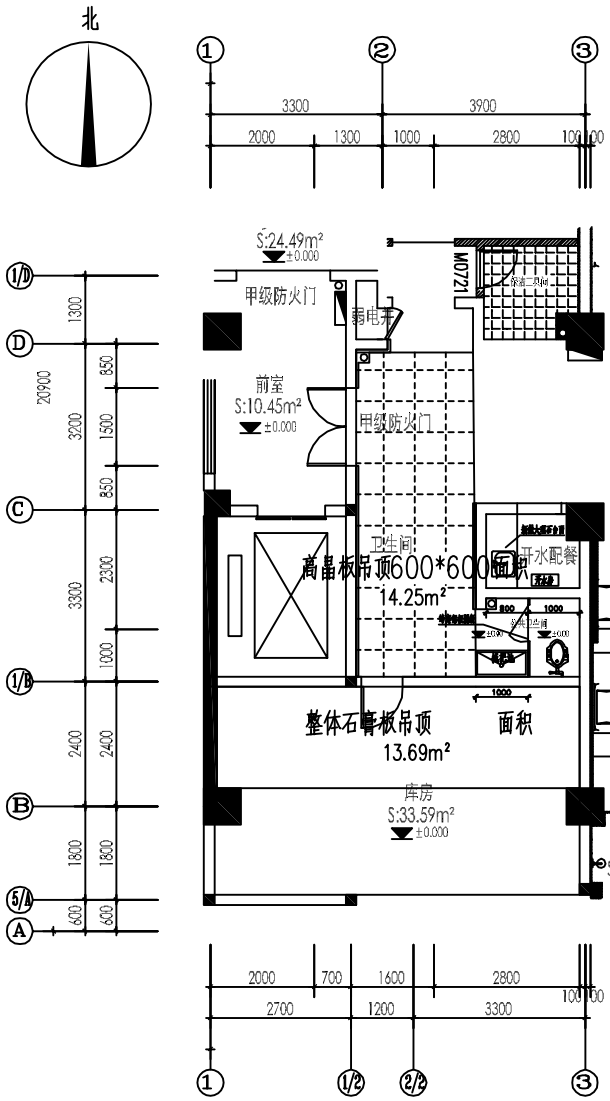

外科楼6层库房吊顶拆除恢复平面图 1:100

合计拆装方型铝扣板600×600面积28平方米

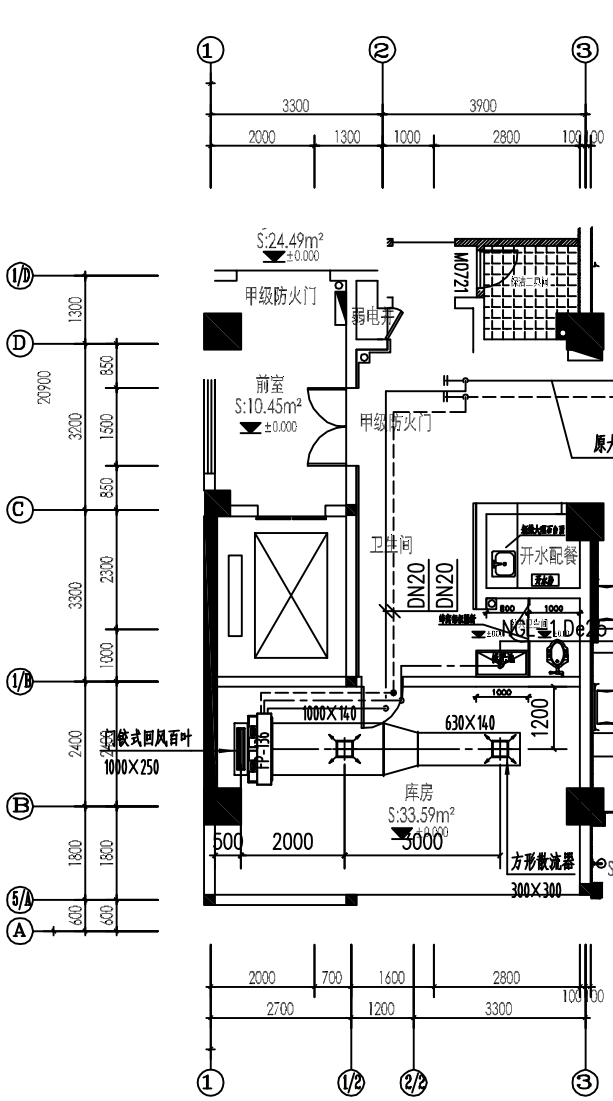

外科楼6层库房空调改造平面图 1:100

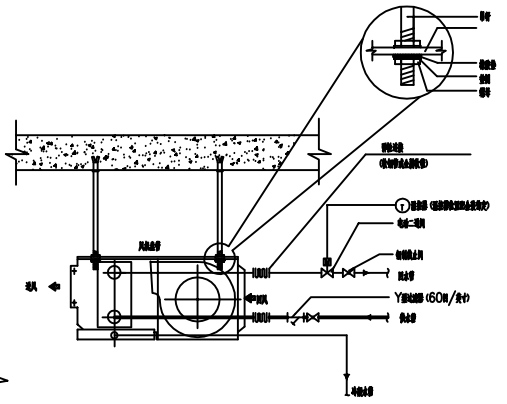

图例

序号	图例	名称	所属系统	规格	单位	备注
1		空调水管	空冷供水	镀锌钢管 DN20	米	
2		空调水管	空冷回水	镀锌钢管 DN20	米	
3		空调水管	空冷供水	给水用硬聚氯乙烯管PVC-U De25	米	
4		送风风管	送风	钢制风道 板厚 0.75mm	平方米	
5		方形散流器	送风	300 X 300	台	
6		门铰式回风百叶	送风	250 X 1000	台	
7		风机盘管	送风	FP-136	台	

注：

1、卧式暗装风机盘管型号FP-136，参数：风量：1360m3/h；制冷量：8.2kw；制热量：13.5kw；静压：30Pa；带回风箱；

2、风管采用镀锌薄钢板材质，保温B1级橡塑厚度20mm；

3、冷冻水管DN20镀锌钢管，冷凝水采用给水硬聚氯乙烯PVC-U，De25管，保温均为B1级橡塑厚度20mm；

4、液晶开关安装在室内1.3米开关旁墙墙，接线引致就近开关电源。

	XXX 市建筑设计研究院	审定			校对			工程名称		图纸名称	外科楼库房空调改造平面图	工程编号		阶段	施工图
		审核			设计负责人									日期	2024.7
		项目负责人			设计人			项目名称				图号	暖施-01	比例	1:100

专业 建筑 结构 水 暖 电 气 通风 空调 弱电 | 业名 | 日期